ANALYSENWAAGEN AS.R

Ausgabedatum 25-10-2016

CE M 16 ISO 9001 OIML

Glasschiebtüren (links, rechts und oben) und Glasrückwand sind demontierbar!!

Schneller Zugang zu allen Informationen

Direkter Zugang zu Funktionen und Datenbanken ist über die Tastatur möglich.
Database - direkter Zugang zu den Datenbanken
Funktion - direkter Zugang zu den Grundfunktionen
F1 bis F4 sind programmierbare Funktions- und Navigationstasten.

ALIBI-Speicher

Der zugelassene ALIBI-Speicher garantiert die Datensicherung der Wägungen. In dem Rollspeicher können bis zu 100 000 Datensätze gespeichert werden.

Die Standard-Analysenwaagen der Serie **AS.R** bieten Präzision und innovative Technik auf hohem Niveau.
Die Waagen sind **mit einem gut ablesbaren LCD-Display** ausgestattet, welches eine zusätzliche Textzeile für Meldungen und Informationen, wie z.B. Produktname oder Tarawert enthält.

Informationen zu dem jeweiligen aktiven Betriebsmodul, zur Datenverbindung, sowie zu Waagen- und Servicefunktionen werden dem Benutzer mittels Piktogrammen angezeigt. Es wurde Anzahl von angezeigten Wägeeinheiten auch erweitert.

Die Genauigkeit der Waage und die Zuverlässigkeit von Messungen garantiert automatische interne Justierung, die mit Rücksicht auf Temperaturänderung und Zeitablauf funktioniert.
Die Waagen der Serie R sind mit folgenden Schnittstellen ausgestattet: **2 x RS 232, 1 x USB Typ A / 1 x USB Typ B, optionale Schnittstelle WiFi: (NICHT nachrüstbar)**. Das Gehäuse der Waage ist aus ABS-Kunststoff, die Waagschale ist aus Edelstahl gefertigt.

DATENBANKSYSTEM DER WAAGENSERIE R

Die Waagen der Serie R basieren auf einem Informationssystem mit 5 Datenbanken, welche miteinander verknüpft sind. Die in der Datenbasis gesammelten Wägungen und Informationen stehen für weitere Anwendungen zur Verfügung. Kapazität der Datenbank:
- Benutzer (bis 10 Benutzer),
- Produkte (bis 1000 Produkte),
- Wägungen (bis 1000 Wägungen),
- Taren (bis 10 Taren)
- ALIBI-Speicher (bis 100 000 Wägungen).

Der Datenaustausch mit dem System erfolgt über eine bidirektionale USB-Schnittstelle. Es besteht die Möglichkeit die Daten mittels eines externen Standard USB-Datenträgers zu importieren/exportieren.

- Stückzählen
- Dosieren
- Kontrolle +/-
- Prozentwägen
- Statistik
- Tierwägen
- Pipetten-kalibrierung
- Statistische Qualitätskontrolle
- Autotest
- GLP Prozeduren
- Unterflurwägen
- Summieren
- Dichtebestimmung
- Hold-Funktion
- Fertigpackungs-kontrolle
- Messung in Newton
- Austauschbare Einheiten
- ALIBI Speicher

Technische Daten:

	AS 62.R2 M 16	AS 60/220.R2 M 16	AS 82/220.R2 M 16
Wägebereich Max	62 g	60 g / 220 g	82 g / 220 g
Mindestlast Min	1 mg	1 mg	1 mg
Ablesbarkeit	0,01 mg	0,01 mg / 0,1 mg	0,01 mg / 0,1 mg
Tarabereich	-62 g	-220 g	-220 g
Wiederholbarkeit *	0,015 mg (Rt ≤ 2 g) 0,02 mg (2 g < Rt ≤ 50 g) 0,03 mg (50 g < Rt ≤ 62 g)	0,015 mg (Rt ≤ 2 g) 0,02 mg (2 g < Rt ≤ 50 g) 0,03 mg (50 g < Rt ≤ 60 g) 0,1 mg (60 g < Rt ≤ 220 g)	0,015 mg (Rt ≤ 2 g) 0,02 mg (2 g < Rt ≤ 50 g) 0,03 mg (50 g < Rt ≤ 82 g) 0,1 mg (82 g < Rt ≤ 220 g)
Linearität	± 0,06 mg	± 0,06 mg (bis 60 g) ±0,2 mg (60 g ÷ 220 g)	± 0,06 mg (bis 82 g) ±0,2 mg (82 g ÷ 220 g)
Waagschale	spezielle Waagschale Ø 90 mm oder volle Waagschale Ø 85 mm (optional)		
Arbeitstemperatur	+10° ÷ +40°C		
Relative Luftfeuchtigkeit **	40% ÷ 80%		
Stabilisierungszeit	6 s	6 s / 3,5 s	6 s / 3,5 s
Empfindlichkeitsdrift	1 ppm/°C in der Temperatur +10° ÷ +40°C		
Min. Einwaage (USP)	30 mg	30 mg	30 mg
Min. Einwaage (U = 1%, k = 2)	3 mg	3 mg	3 mg
Interface	2 × RS 232, USB Typ A, USB Typ B, WiFi - optional		
Stromversorgung ***	12 ÷ 16 V DC / 250 mA		
Justierung	intern (automatisch)		
Display	LCD (hinterleuchtet)		
Netto-/Bruttogewicht	5,4 kg / 7,5 kg	5,4 kg / 7,5 kg	5,4 kg / 7,5 kg
Verpackungsgröße	495 × 400 × 515 mm		

* Wiederholbarkeit definiert als Standardabweichung von 10 Wägezyklen
** nicht kondensierende Bedingungen
*** 250 mA für Waagen ohne WiFi-Modul, 350 mA für Waagen mit installiertem WiFi-Modul

Technische Daten:

	AS 110.R2 M 16	AS 160.R2 M 16	AS 220.R2 M 16	AS 310.R2 M 16
Wägebereich Max	110 g	160 g	220 g	310 g
Mindestlast Min	10 mg	10 mg	10 mg	10 mg
Ablesbarkeit	0,1 mg	0,1 mg	0,1 mg	0,1 mg
Tarabereich (substraktiv)	-110 g	-160 g	-220 g	-310 g
Wiederholbarkeit *	0,1 mg (Rt ≤ 110g)	0,1 mg (Rt ≤ 160g)	0,1 mg (Rt ≤ 220g)	0,1 mg (Rt ≤ 220g) 0,2 mg (220g < Rt ≤ 310g)
Linearität	± 0,2 mg	± 0,2 mg	± 0,2 mg	± 0,3 mg
Waagschale	volle Waagschale Ø 100 mm			
Arbeitstemperatur	+10° ÷ +40°C			
Relative Luftfeuchte **	40% ÷ 80%			
Stabilisierungszeit	3,5 s			
Empfindlichkeitsdrift	1 ppm/°C in der Temperatur +10° ÷ +40°C			
Min. Einwaage (USP)	200 mg			
Min. Einwaage (U = 1%, k = 2)	20 mg			
Interface	2 × RS 232, USB Typ A, USB Typ B, WiFi - optional			
Stromversorgung ***	12 ÷ 16 V DC / 250 mA			
Justierung	intern (automatisch)			
Display	LCD (hinterleuchtet)			
Netto-/Bruttogewicht	5,4 kg / 7,5 kg	5,4 kg / 7,5 kg	5,4 kg / 7,5 kg	5,4 kg / 7,5 kg
Verpackungsgröße	495×385×515 mm			

* Wiederholbarkeit definiert als Standardabweichung von 10 Wägezyklen
** nicht kondensierende Bedingungen
*** 250 mA für Waagen ohne WiFi-Modul, 350 mA für Waagen mit installiertem WiFi-Modul

Abmessungen:

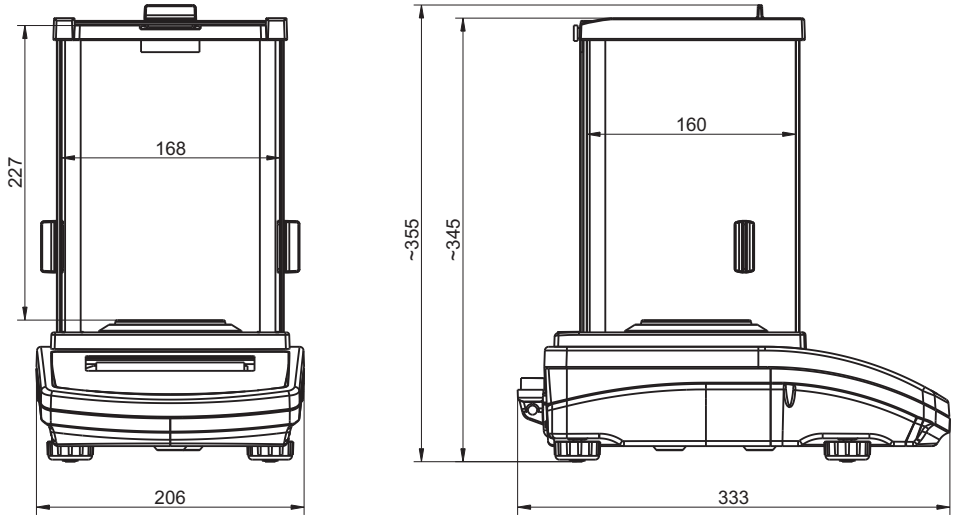

Zubehör:

Antivibrationstisch aus Granit SAL/STONE	LCD Display „WD-6"
Podest für Unterflurwägung	Netzteil ZR-02
Professioneller Wägetisch	Tastatur USB
Nadeldrucker Epson	Externer Speicher USB (Dateiformat FAT)
Drucker USB PCL	Prüfgewicht
Labor Halter für Glas-Gefäße	Justiergewicht
PC-Software "PW-WIN"	Kabel USB A - USB B (Waage - Computer, Waage - Drucker PCL)
PC-Software "RAD-KEY"	Kabel RS 232 (Waage - Computer) "P0108"
Antistatik-Ionisator DJ-02	Kabel RS 232 (Waage - Drucker Epson) "P0151"
Barcode-Scanner RS 232	Kabel für den Anschluss an den Zigarettenanzünder K0047
Barcode-Scanner USB HID	Fußtaste für die Funktion „TARA, PRINT"
Set zur Dichtebestimmung von Feststoffen und Flüßigkeiten	

RADWAG ELEKTRONISCHE WAAGEN
ZUKUNFTSORIENTIERTE WÄGETECHNOLOGIE
RADWAG Waagen GmbH • D 40723 Hilden, Hofstr. 64 • tel. +49 02103 9413231 • fax. +49 02103 9413231 •
www.radwag-waagen.de • e-mail: info@radwag-waagen.de