FEUCHTEBESTIMMER MA.R

Ausgabedatum 15-05-2015

Der Feuchtebestimmer ist ein Laborgerät zur Messung relativer Feuchtigkeit für Proben von unterschiedlichen Materialien. Die Serie MA.R bestimmt der neue Standard-Ausführung für die Feuchtebestimmer.

Die Feuchtebestimmer sind mit **lesbarem LCD Display** ausgestattet, was gute Darstellung des Wägeergebnisses ermöglicht. Darüber hinaus hat Display die zusätzliche Textlinie, um Meldungen und Informationen anzuzeigen, z.B. Produktname oder Tarawert. Informationen zu dem jeweiligen aktiven Betriebsmodul, zur Datenverbindung, sowie zu Waagen- und Servicefunktionen werden dem Benutzer mittels Piktogrammen angezeigt.

Die Feuchtebestimmer MA.R sind mit vielen Kommunikations-interfaces ausgestattet: RS 232, USB Typ A, USB Typ B und optional WiFi. Das Gehäuse der Waage ist aus Kunststoff.

DATENBASEN IN DEN FEUCHTEBESTIMMERN DER SERIE R

In den Feuchtebestimmernn der Serie R basiert das Informationssystem auf 6 Datenbasen, die die Arbeit der vielen Benutzer mit der Basis der vielen Produkte ermöglichen. Die in der Basis gesammelte Wägungen können zur weiteren Analyse gestellt werden:

- Benutzer (bis 100 Benutzer)
- Produkte (bis 1000 Produkte)
- Wägungen (bis 1000 Wägungen)
- Taren (bis 100 Taren)
- Trocknungsprogramme (bis 100 Programme)
- Trocknungsprotokolle (bis 1000 Protokolle)

Der Datenaustausch im System läuft mit zwei Richtungen mit Hilfe der schnellen Schnittstelle USB. Die Feuchtebestimmer MA.R erlauben die Datenbasen mittels **der externen USB-Träger** zu importieren/exportieren.

Schneller Zugang zu allen Informationen

Direkter Zugang zu den Funktionen und Datenbasen ist über die Tastatur möglich.

Databasis - direkter Zugang zu den Datenbasen

Funktion - direkter Zugang zu den Grundfunktionen

F1 bis **F2** sind programmierbare Funktions- und Navigations-tasten.
Protokolle - Zugang zur Basis Trocknungsprotokolle
Profile - Zugang zu den Parametereinstellungen
Probe - Zugang zur Basis der Produkte

Technische Daten:

	MA 50/1.R	MA 50.R	MA 110.R	MA 210.R
Wägebereich Max	50 g	50 g	110 g	210 g
Ablesbarkeit	0,1 mg	1 mg	1 mg	1 mg
Tarabereich	-50 g	-50 g	-110 g	-210 g
Max. Probegewicht	50 g	50 g	110 g	210 g
Ablesbarkeit der Feuchtigkeit	0,0001 %	0,001 %	0,001 %	0,001 %
Wiederholbarkeit der Feuchtigkeit	0,05% (Probe ca. 2 g), 0,01% (Probe ca. 10 g)			
Max. Höhe der Probe	h= 20 mm			
Waagschale	Ø 90 mm, h= 8 mm			
Trocknungstemperatur	max. 160° C			
Heizelement *	IR Strahler			
Trocknungsweise	4 Trocknungsprofile (Standard, schnell, stufig, mild)			
Optionen für Trocknungsabschluß	4 Möglichkeiten (manuell, automatisch, zeitgesteuert, definiert)			
Zusätzliche Funktionen	Probeidentifizierung			
Stromversorgung	230V			
Display	LCD (hinterleuchtet)			
Interface	1 × RS 232, USB-A, USB-B, WiFi (optional)			
Netto-/Bruttogewicht	4,9 / 6,4 kg			
Verpackungsgröße	470×380×336 mm			

* Ausführungsoptionen der Heizelemente: WH - Halogenlampe (max= 250° C), NS - Heizelement im Metallgehäuse (max=160° C)

Abmessungen:

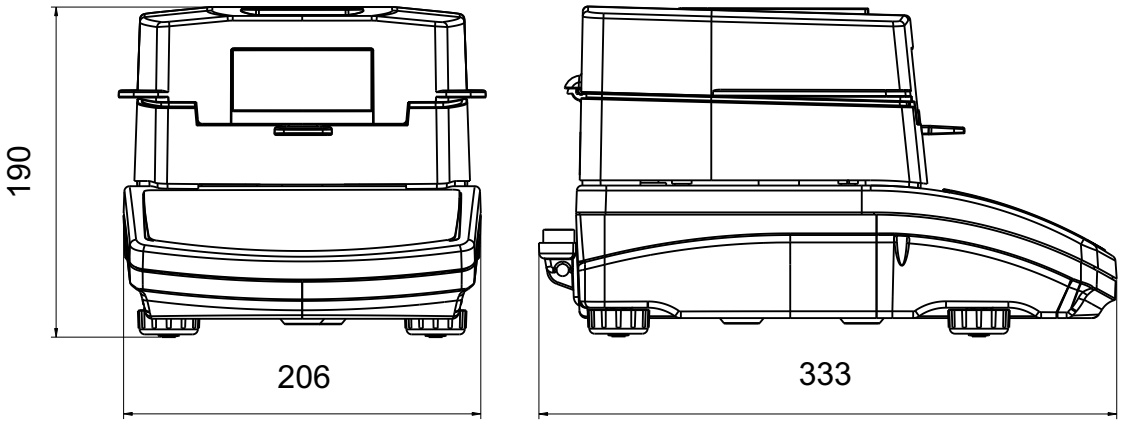

Zubehör:

Antivibrationstisch (lackiert oder Edelstahl)	Kontrollthermometer GT105k-12/Z
Drucker EPSON	Justiergewicht
Einwegschalen	PC-Software PW-WIN, RAD-KEY
PC Tastatur	Kabel RS 232 (Waage - Computer) "P0108"
Set zur Bestimmung der Wasserdampfdurchlässigkeit	Kabel RS 232 (Waage - Drucker Epson, Citizen) "P0151"

RADWAG Waagen GmbH • D 40723 Hilden, Hofstr. 64 • tel. +49 02103 9413231 • fax. +49 02103 9413231 •
www.radwag-waagen.de • e-mail: info@radwag-waagen.de